cały "panel nr 2"

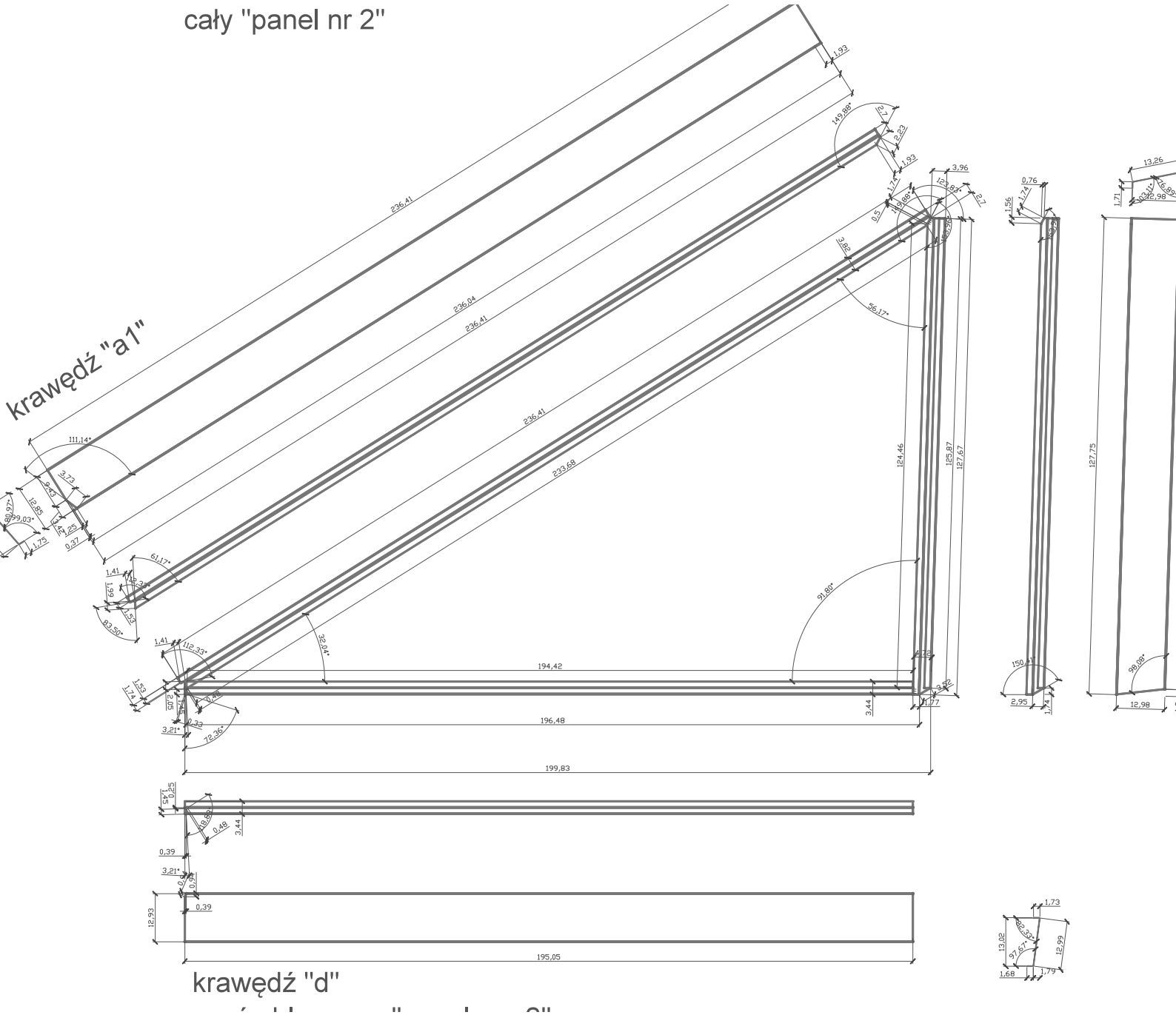

krawędź "a1"

krawędź "d"